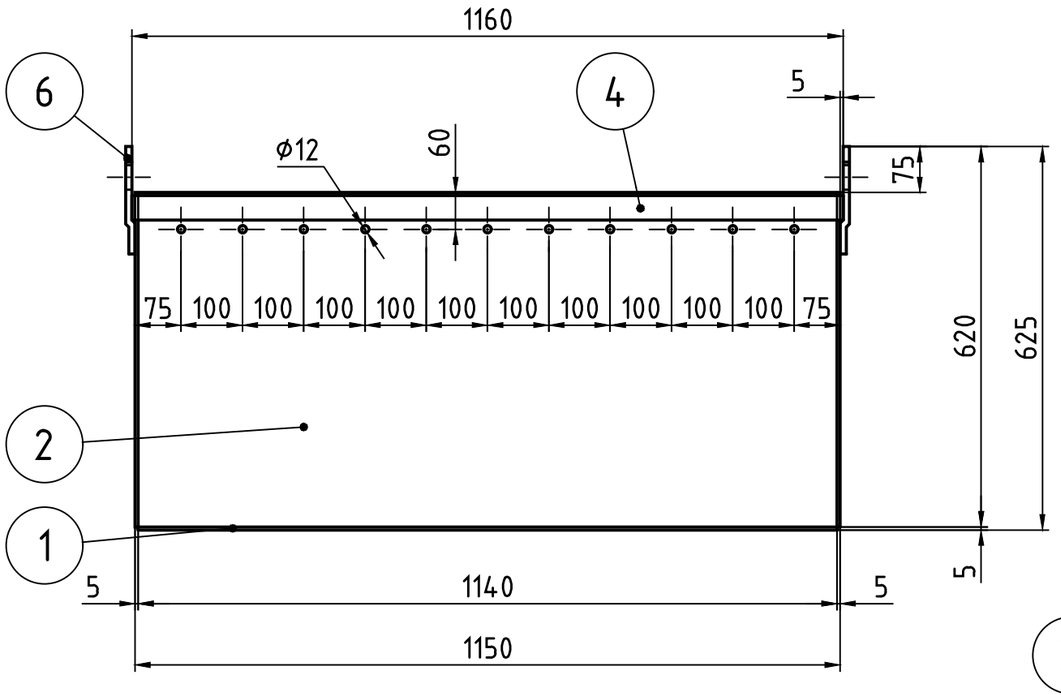

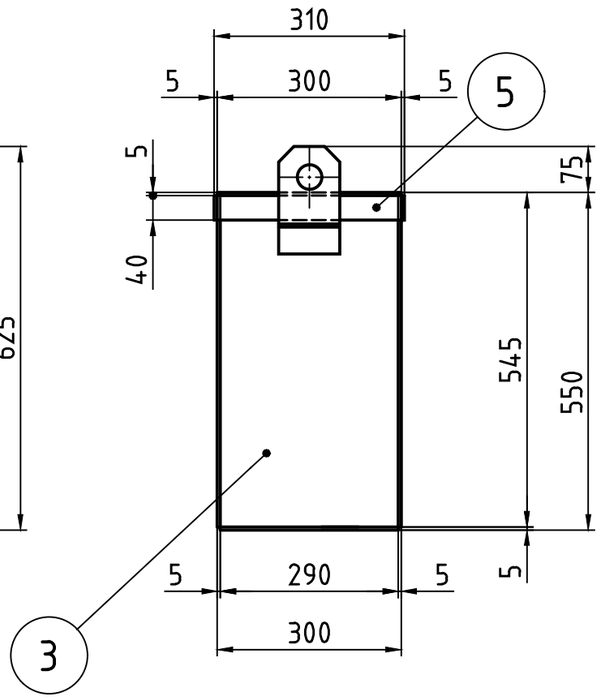

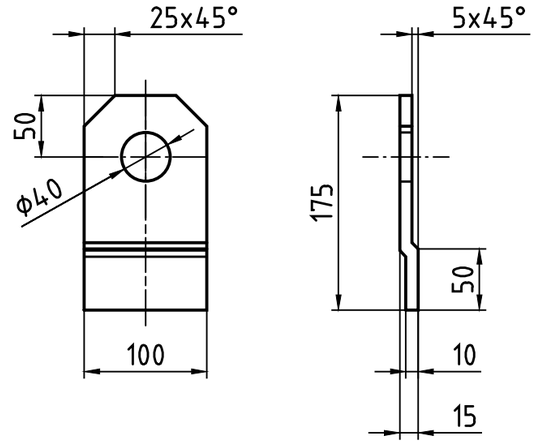

Teil 6 1:5

Wasserdicht geschweißt! water tight welded!	Fertigt der Kunde selbst! Made by the customer!

Achtung Fertigmaße!
Important! finished dimensions!

Pos.	Stck	Ident-Nr.	Benennung/Designation	Werkstoff/Mat	DIN	Abmessungen	Zeichnungs-/Drawing-Nr.
6	2		Flachstahl/Flat steel	S235JR		10x100x175	
5	2		Flachstahl/Flat steel	S235JR		5x40x300	
4	2		Flachstahl/Flat steel	S235JR		5x40x1160	
3	2		Blech/Sheet	S235JR		5x290x545	
2	2		Blech/Sheet	S235JR		5x545x1140	
1	1		Blech/Sheet	S235JR		5x290x1140	

Stck./It	Benennung/Designation	Pos.	Werkst/Mat	Abmess./Size	Norm	TNR
2	Splint / splint-pin			5 x 50	DIN 94	1001236
2	Scheibe / washer			B33	ISO7090	1001238

Design and construction to DIN 18800
All not dimensioned filled weld:
one sided a=0,6 to 0,7xtmin
double sided a=0,3 to 0,35xtmin
amax=12mm
t : thickness of sheet

Bemessung und Konstruktion nach DIN 18800
Alle nicht bemaßten Kehlnähte:
einseitig a=0,6 bis 0,7 x tmin
doppelseitig a=0,3 bis 0,35 x tmin
amax=12mm
t : Blechdicke

general tolerances DIN 8570-	B/F
welding method	MAG
assessment group by EN 25817	C
additional material	SG 2
heat treatment	
date/welding technical proofed	
Allgemeintoleranzen nach DIN EN ISO 13920 -	B/F
Schweißverfahren	MAG
Bewertungsgr. n. DIN EN ISO 5817	C
Zusatzwerkstoff	SG 2
Wärmebehandlung	
Schweißtechnisch geprüft	

Zust.	Änderung	Datum	Name

Allgemeintoleranzen für Form und Lage nach DIN ISO 2768 K.
Nicht bezeichnete Werkstückaußenkanten ISO 13715. -0,4 -0,2
Gewindelöcher 1,05 bis
1,1 x D unter 120° angesenkt.

Allgemeintoleranzen für Längen- und Winkelmaße nach DIN ISO 2768 Mittel (Erweitert)

UEBER	0,5	6	30	120	400	1000	2000	4000	8000
BIS	6	30	120	400	1000	2000	4000	8000	12000
ZUL.ABW.	± 0,1	± 0,2	± 0,3	± 0,5	± 0,8	± 1,2	± 2	± 3	± 4

Entstanden aus

Dateiname/name 000-01-04-0300-003.dwg

Werkstoff/Material: S235JR
Gewicht/Weight: 83 kg
Maßstab/Scale: 1:10 1:5

Erstellt	10.07.2014	Glieden	
Geprüft			
Freigabe	18.07.2014	Glieden	

ISO 128

Benennung/Designation
Papierkasten
paper box

000-01-04-0300-003

HERKULES

Zeichnungsnummer (TNR)/ Drawing No.: 6039315
Bl./Sh.: 1 von/of: 1

Status: Rev.: - Sparte: 100 Änderung nur mit CAD/not allowed to be changed by hand

Schutzvermerk nach ISO 16016 beachten

Format A3

Observe protection mark ISO 16016